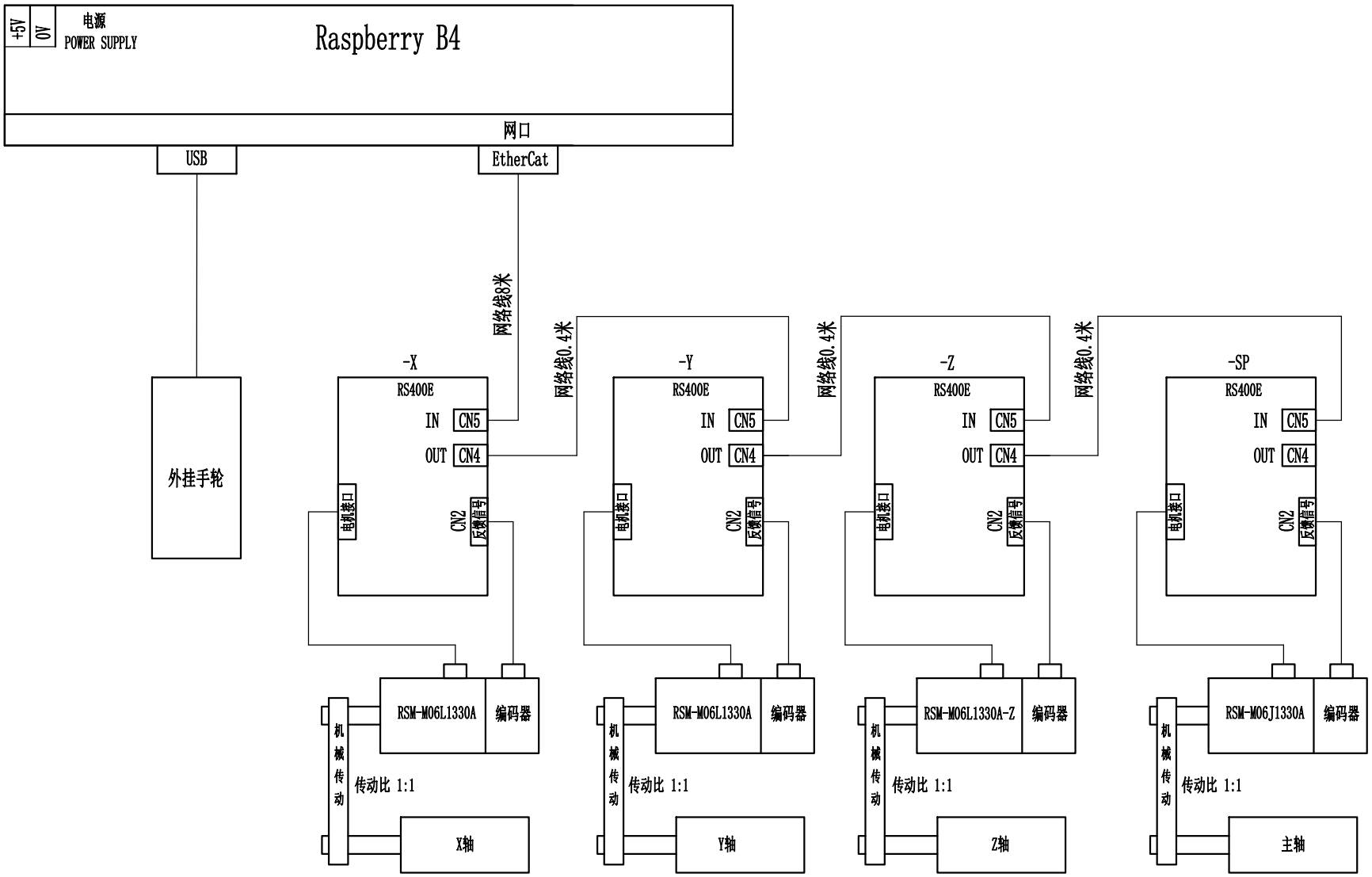

标记	处数	更改文件号	签 字	日期	
设 计			标准化		
校 对			审 定		
审 核					
工 艺			日 期		

OPENCNC-J
开源三轴铣床
电气原理图

控制总框图

9001

图样标记			数量	重量	比例
			1		1:1

共 4 张　　第 1 张

桂林广陆数字测控股份有限公司开源

描(通)用件登记
描 图
描 校
旧底图总号
底图总号
审 核
日 期

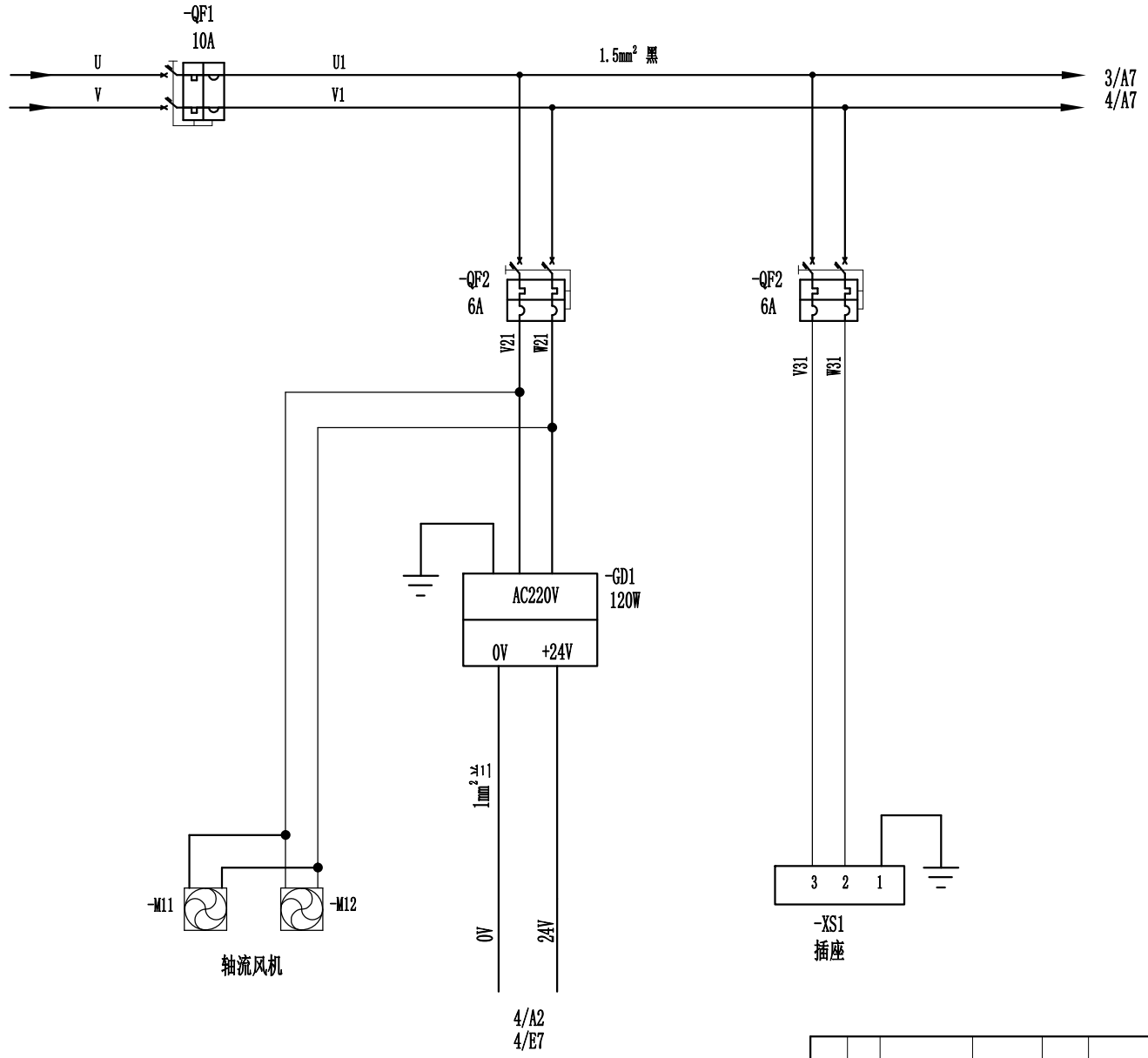

描(通)用件登记
描　图
描　校
旧底图总号
底图总号
审　核
日　期

标记	处数	更改文件号	签　字	日期
设　计			标准化	
校　对			审　定	
审　核				
工　艺			日　期	

OPENCNC-J
开源三轴铣床
电气原理图

电气原理图

9001			
图样标记	数量	重量	比例
	1		1:1
共 4 张	第 2 张		

桂林广陆数字测控股份有限公司开源

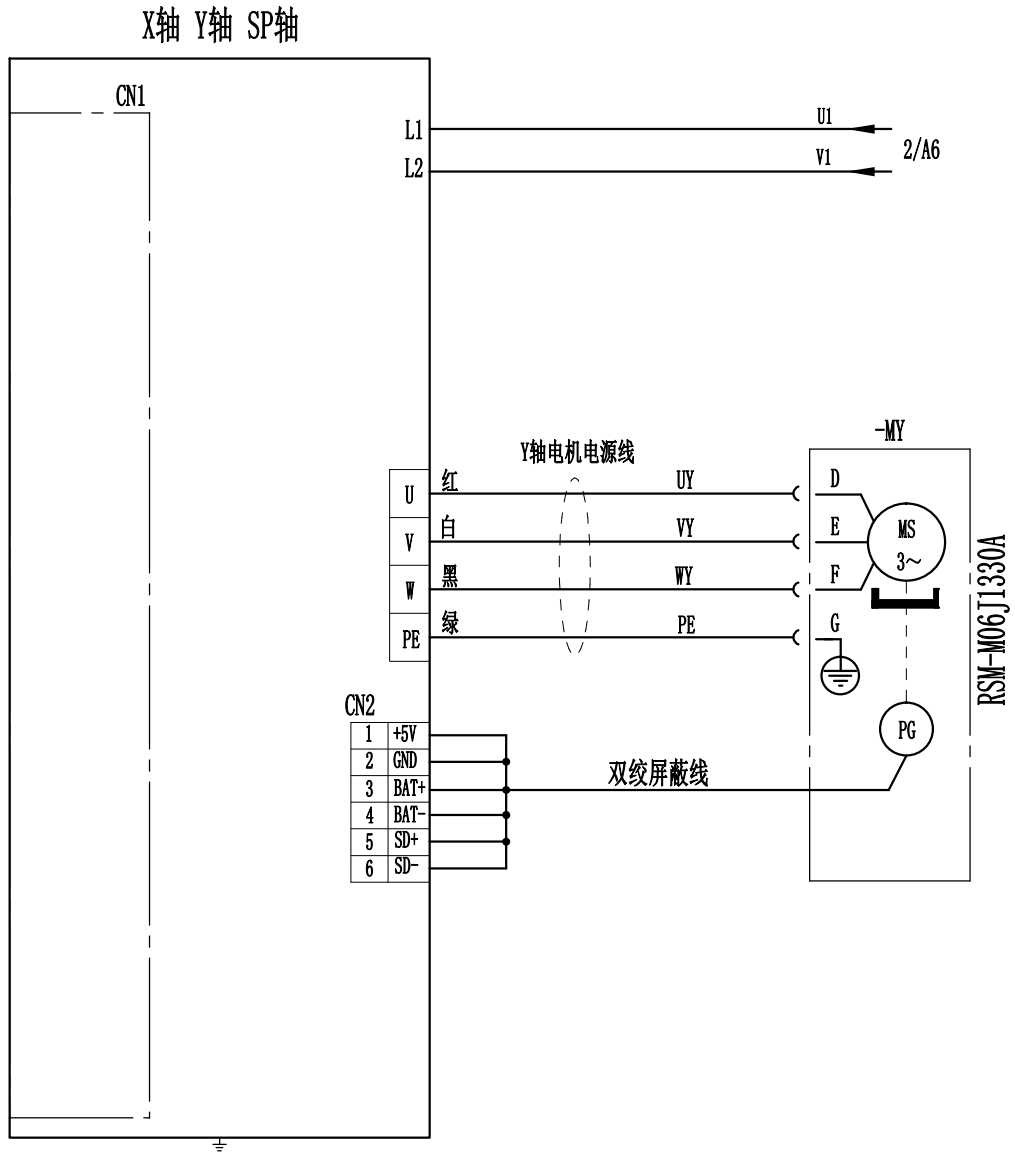

描(通)用件登记	
描　图	
描　校	
旧底图总号	
底图总号	
审　核	
日　期	

标记	处数	更改文件号	签　字	日期
设　计			标准化	
校　对			审　定	
审　核				
工　艺			日　期	

OPENCNC-J
开源三轴铣床
电气原理图

电气原理图

9001			
图样标记	数量	重量	比例
	1		1:1
共 4 张	第 3 张		

桂林广陆数字测控股份有限公司开源

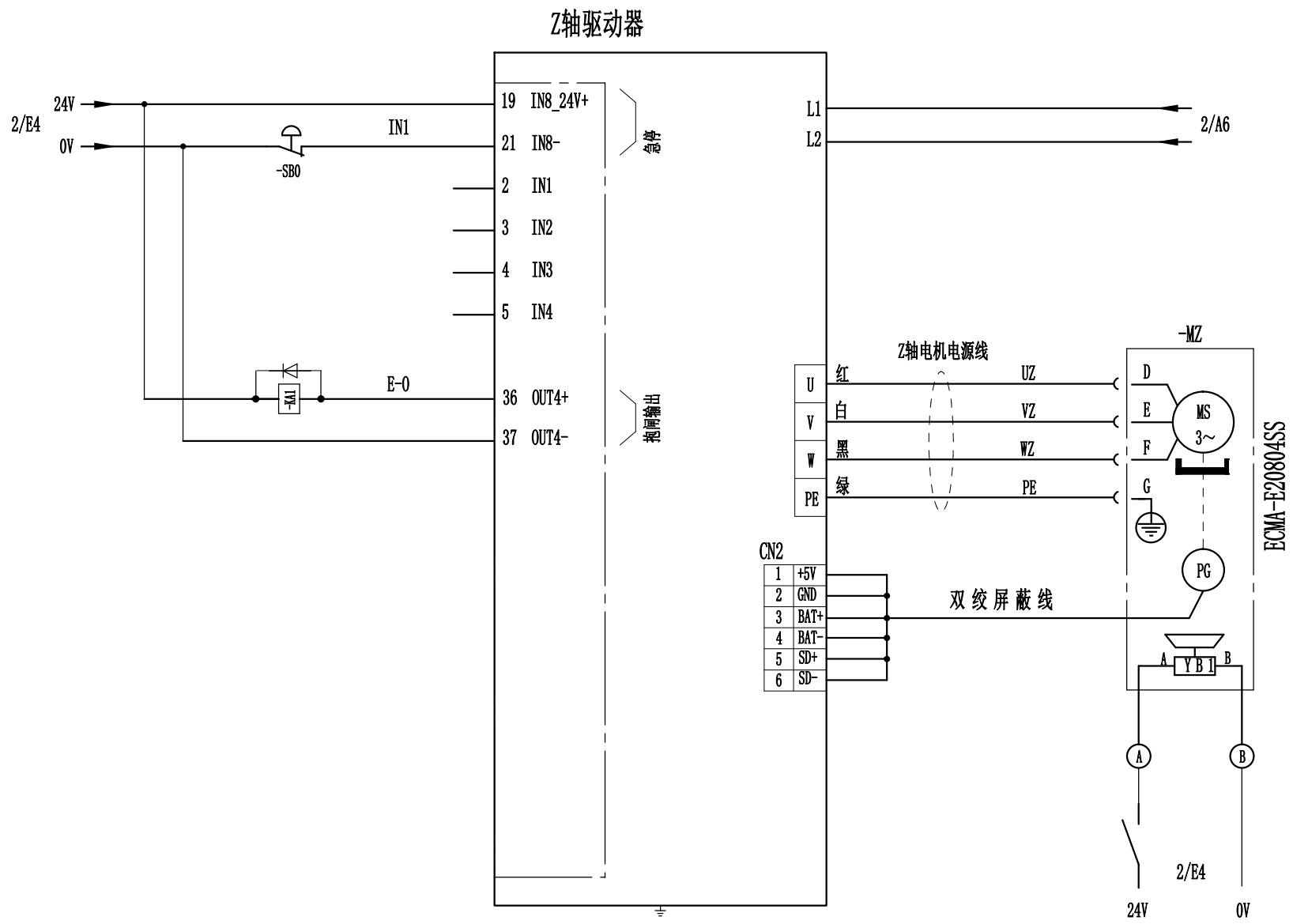

描(通)用件登记
描　图
描　校
旧底图总号
底图总号
审　核
日　期

标记	处数	更改文件号	签字	日期
设　计			标准化	
校　对			审　定	
审　核				
工　艺			日　期	

OPENCNC-J
开源三轴铣床
电气原理图

电气原理图

9001

图样标记	数量	重量	比例
	1		1:1

共 4 张　第 4 张

桂林广陆数字测控股份有限公司开源